# Berührungslose Schwarz Waschtischarmatur SLU 60V

Abdeckkappe

## Eigenschaften

- **Sparperlator, Durchflussmenge 6 l/min.**
- **Hygienespülung**
- **Möglichkeit zur Wasser-Temperaturregulierung mit anschließender Abdeckung der Temperaturregulierung**
- für Auftisch - Montage
- max. Höhe des Waschtisches ist 150 mm
- Elektro-Magnetventil im Armaturenkörper
- Waschtischarmatur mit Anschluss an Kalt und Warmwasser, Temperaturregulierung über integrierten Mischer
- das Wasser läuft, so lange sich die Hände im aktiven Sensor bereich befinden
- Wasserlauf stoppt nach dem die Hände aus dem aktivem Sensorbereich genommen werden (Nachlaufzeit einstellbar von 0,25 Sek. bis 7,75 Sek.)
- Zwangsabschaltung des Wasserflusses nach ca. 5 Minuten
- Batteriezustandsanzeige (nur für Varianten mit B Index)
- START/STOP Programm aktivierbar
- Nutzungsparameter einstellbar mit Fernbedienung SLD 03

## Abmessungen

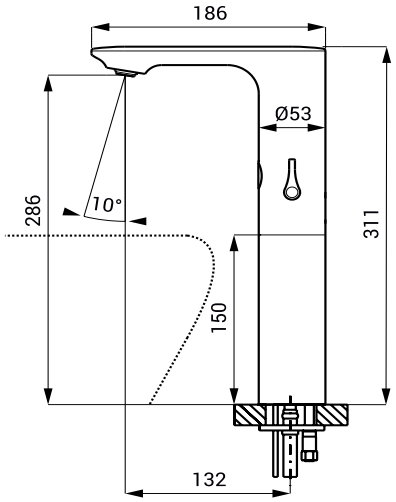


## Technische Angaben

| | |
|---|---|
| **Betriebsspannung** | |
| ▪ SLU 60V | 24 V DC |
| ▪ SLU 60VB | 6 V |
| **Verbrauchsleistung** | |
| ▪ für Betrieb mit 24 V DC | 2 W |
| ▪ für Betrieb mit 6 V | 2 W |
| **Lebensdauer der Batterie** | |
| ▪ alkalische Batterie (4 St.) AA type 1,5 V/2700 mAh | beträgt ca. 2 Jahre (100 Nutzungen täglich) |
| **Aktivbereich** | |
| ▪ Standard | 0,13 - 0,19 m |
| ▪ START/STOP Programm | 0,05 - 0,15 m |
| **Empfohlener Wasserdruck** | 0,1 - 0,6 MPa |
| **Durchflussmenge** | 6 l/min. (inf. Data) |
| **Wasserzulauf** | Außengewinde G 1/2“ |

## Spezifikation

| | | |
|---|---|---|
| **SLU 60V** | **Code-Nr. 03602** | Waschtischarmatur mit Mischer und Elektronik und Elektromagnetventil (1 St.), Anschlußschlauch, Eckventil mit Filter und Rückschlagventile (2 St.), Abdeckkappe der Temperaturregulierung, 4 St. alkalische Batterie AA type 1,5 V/2700 mAh mit Batteriehalterung (SLU 60VB) |
| **SLU 60VB** | **Code-Nr. 03607** | |

## Empfohlenes Zubehör

| | | |
|---|---|---|
| **SLZ 01Y** | **Code-Nr. 05012** | externes Netzteil 24 V DC zum Betrieb bis max. 10 St. Waschtischarmaturen |
| **SLZ 01Z** | **Code-Nr. 05011** | externes Netzteil 24 V DC zum Betrieb bis max. 20 St. Waschtischarmaturen |
| **SLZ 04Y** | **Code-Nr. 05042** | externes Netzteil 24 V DC für DIN Schiene, zum Betrieb bis max. 10 St. Waschtischarmaturen |
| **SLZ 04Z** | **Code-Nr. 05041** | externes Netzteil 24 V DC für DIN Schiene, zum Betrieb bis max. 20 St. Waschtischarmaturen |
| **SLZ 04X** | **Code-Nr. 10049** | externes Netzteil 24 V DC für DIN Schiene, zum Betrieb bis max. 30 St. Waschtischarmaturen |
| **SLZ 06** | **Code-Nr. 05060** | externes Netzteil 24 V DC zum Betrieb bis max. 1 St. Waschtischarmatur |
| **SLD 03** | **Code-Nr. 07030** | Fernbedienung zur elektronischen Einstellung der Nutzungsparameter |
| **SLA 36** | **Code-Nr. 06360** | Satz 4 St. alkalische Batterie AA, 1,5 V, 2700 mAh (nur für Varianten mit B Index) |
| **SLA 57A** | **Code-Nr. 06570** | Sparperlator 3,8 l/min |
| **SLA 57B** | **Code-Nr. 06571** | Sparperlator 1,9 l/min |