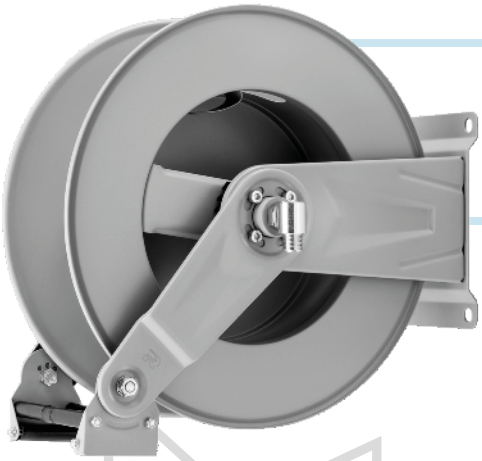

HR1000 A

WHY RAMEX HOSE REELS › *PERCHÈ UN AVVOLGITUBO RAMEX*

SAVE TIME	*RISPARMIO DI TEMPO*
SAVE MONEY	*RISPARMIO DI DENARO*
INCREASED SAFETY	*SICUREZZA SUL LAVORO*
LONG HOSE DURABILITY	*INCREMENTA LA DURATA DEL TUBO*
EFFICIENCY IN DAILY WORK	*EFFICIENZA NEL LAVORO QUOTIDIANO*
100% MADE IN ITALY	*MADE IN ITALY 100%*

WHERE TO USE › *DOVE UTILIZZARLO*

PROPER USE › *CORRETTO UTILIZZO*

1

2

3

4

5

6

ramex

video

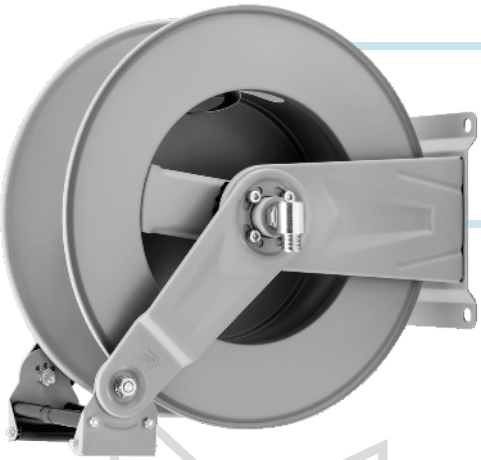

HR1000 A

TECHNICAL FEATURES › CARATTERISTICHE TECNICHE

HR1000 A FE

Admitted diameters Diametri ammessi	1/4”- 3/8”- 1/2”
Hose lenght in meters Lunghezza tubo	Up to 49.2 ft 1/2” Fino a 15 mt 1/2”
Working pressure Pressione lavoro	Up to 2900 psi / Fino a 200 bar
Inlet thread size Connessione Ingresso	1/2” M
Outlet thread size Connessione uscita	1/2” F
Weight Peso	14,5 kg
Packing size Dimensione imballo	280x600x550 mm
Raw material sides and roll Materiali costruttivi rullo e fiancate	Carbon Steel Acciaio al carbonio
Raw material shaft and swivel joint Materiali costruttivi perno e giunto	Carbon Steel Acciaio al carbonio
Raw material main spring Materiale molla principale	Carbon Steel Acciaio al carbonio
Can be used to transfer Adatto all’utilizzo con	Water and antifreeze Acqua e antigelo
Included Accessories Accessori inclusi	Palla finecorsa (1/4”, 3/8” o 1/2”) e nipplo (3/8” o 1/2”) Hose bumper (1/4”, 3/8” or 1/2”) and nipple (3/8” or 1/2”)

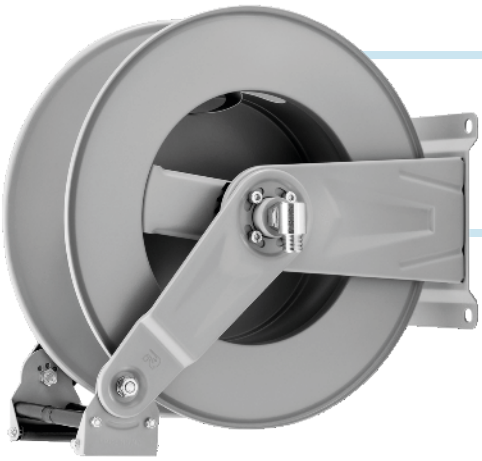

HR1000 A

EXPLODED VIEW › ESPLOSO

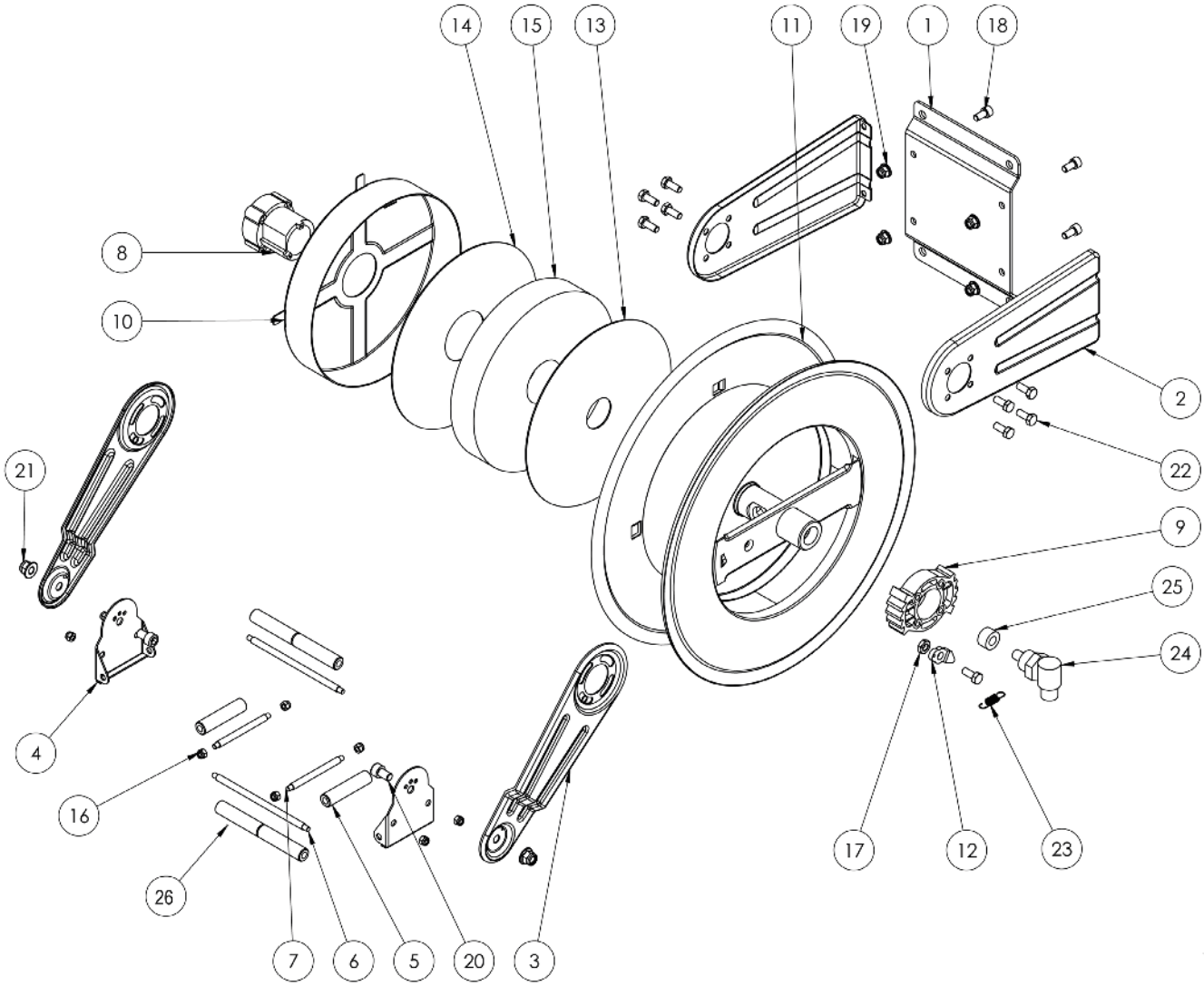

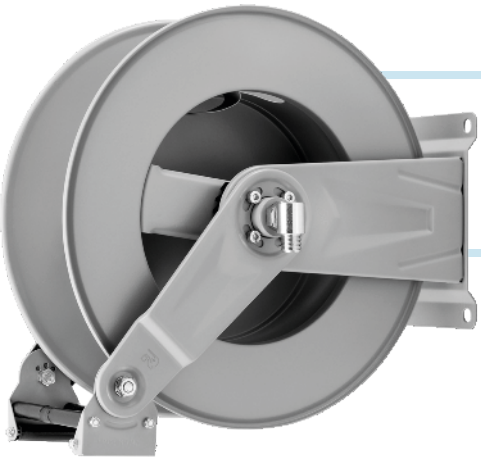

HR1000 A

EXPLODED VIEW › ESPLOSO

POS	*Description and quantity* / Descrizione e quantità	HR 1000 A	
1	Base (1x)		
2	Side fixed arm / Fiancata fissa (2x)		
3	Mobile arm / Fiancata mobile (2x)		
4	Roller guide / Guida rullino (2x)		
5	Vertical roller / Rullino verticale (2x)		
6	Horizontal rod / Tirante orizzontale (2x)		
7	Vertical rod / Tirante verticale (2x)		
8	Plastic hub / Perno in plastica (1x)	KIT 91	
10	Spring case / Padellotto portamolla (1x)		
13	Plastic separator / Distanziale in plastica (1x)		
14	Plastic separator / Distanziale in plastica (1x)		
15	Main spring / Molla principale (1x)		
9	Plastic rack / Cremagliera in plastica (1x)	KIT CR 1	
11	Reel / Bobina (1x)		
12	Plastic ratchet / Salterello in plastica nudo (1x)	KIT 93	RC 10
17	Ratchet screw + nut M10 / Vite per salterello + dado M10 (1x)		RC 20
23	Ratchet spring / Molla per salterello (1x)		KIT 12
16	Nut M6 / Dado M6 (8x)		
18	Screw M8 / Vite M8 (4x)		
19	Nut M8 / Dado M8 (4x)		
20	Screw M10 / Vite M10 (2x)		
21	Nut M10 / Dado M10 (2x)		
22	Screw M8 / Vite M8 (8x)		
24	Swivel joint / Giunto girevole (1x)	4961	
25	Bushing seal / Guarnizione boccola (1x)		KIT10 NEW
26	Horizontal roller / Rullino orizzontale (2x)		

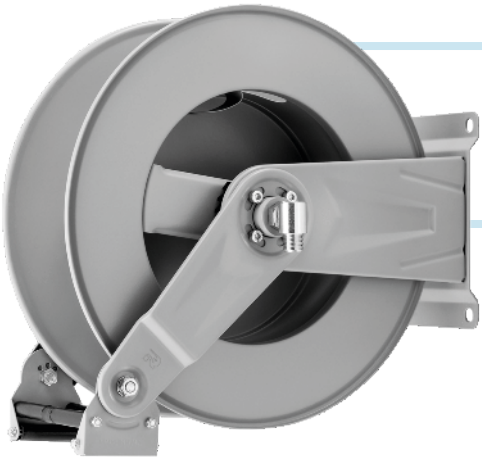

HR1000 A

DIMENSIONAL DRAWING › DISEGNO DIMENSIONALE

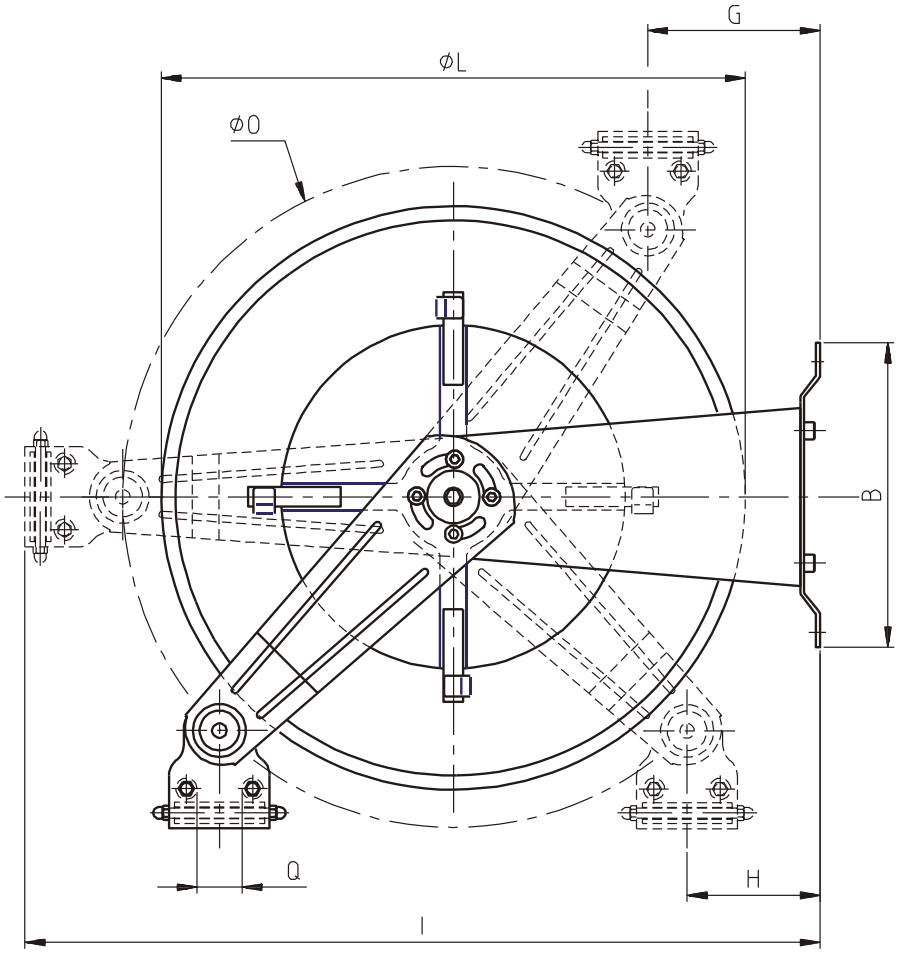

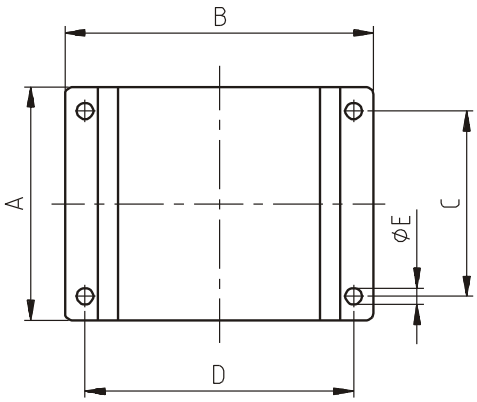

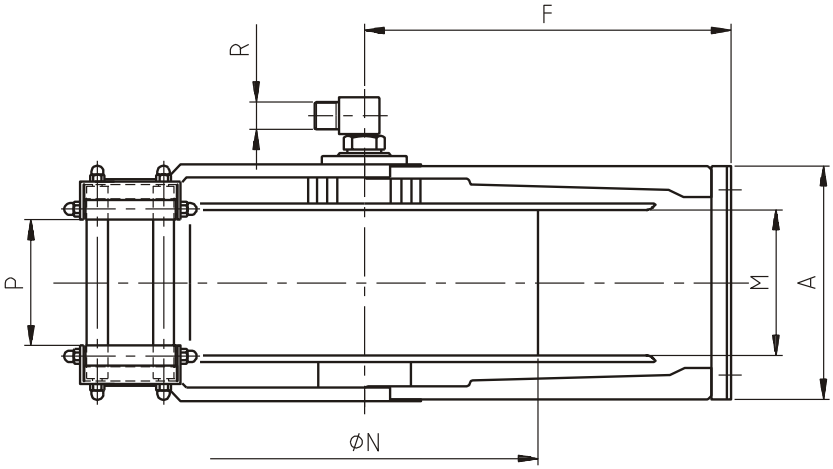

ART.	A	B	C	D	E	F	G	H	I	L	M	N	O	P	Q	R
HR1000 A	180 mm	232 mm	150 mm	204 mm	13 mm	262 mm	50 mm	50 mm	560 mm	430 mm	115 mm	260 mm	460 mm	98 mm	40 mm	1/2”

HR1000 A

INCLUDED ACCESSORIES › ACCESSORI INCLUSI

HOSE REEL AVVOLGITUBO	HOSE BUMPER FERMATUBO		NIPPLE NIPPLO		SWIVEL JOINT GIUNTO GIREVOLE	
HR 1000 A	4944		4908 - FE		4961	

OPTIONAL ACCESSORIES › ACCESSORI OPTIONAL

HOSE REEL AVVOLGITUBO	HOSE BUMPER FERMATUBO		NIPPLE NIPPLO	
HR 1000 A	4939 4942 4945 4943		4906 - FE	

HOSE TUBO
ON REQUEST SU RICHIESTA